ПКА10-11ВМ2-01.19106.001РС
Пароконвектомат ПКА10-11ВМ2-01

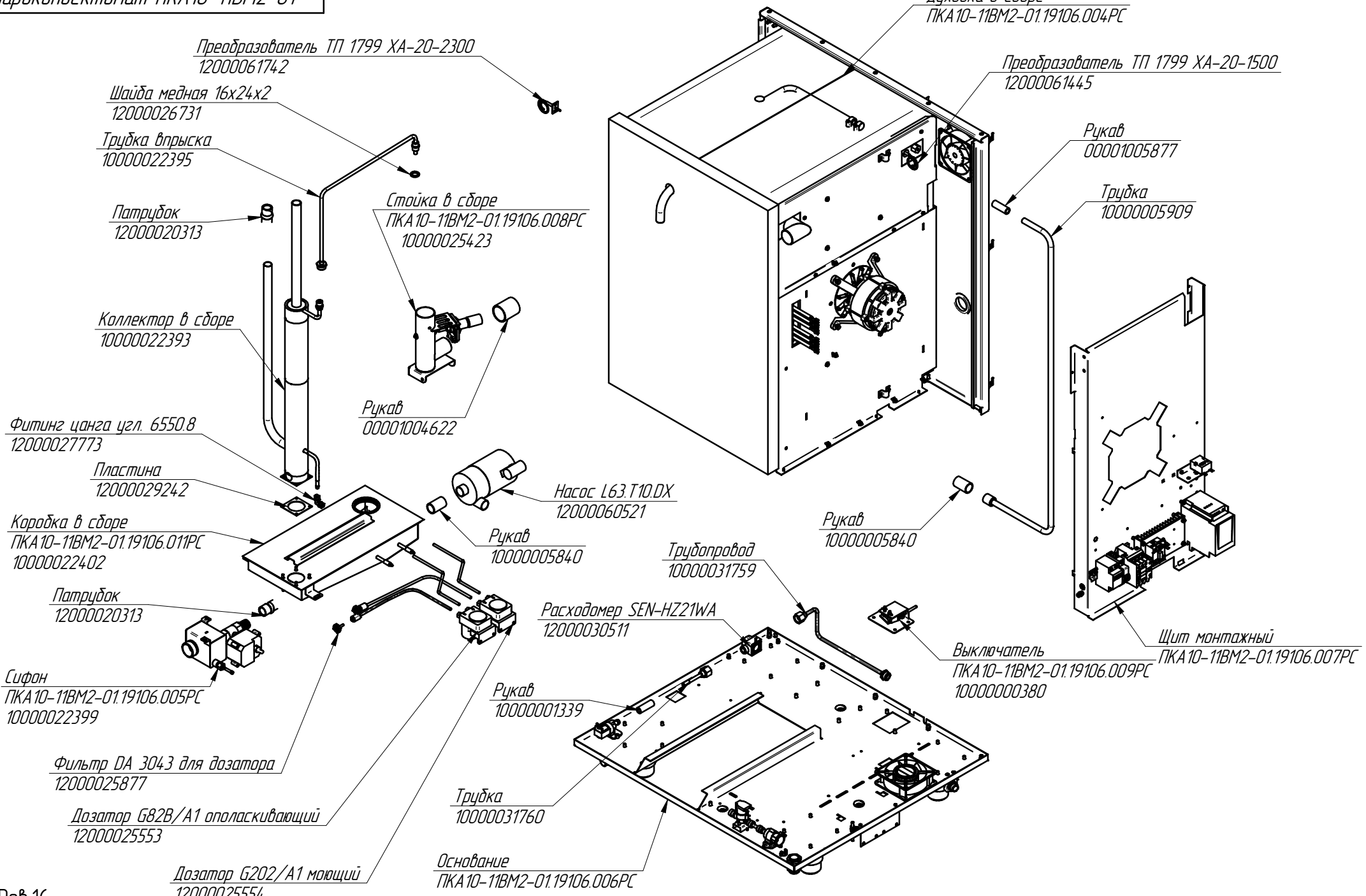

Рев.16